SALAMANDER®

bluEvolution 82

Standardul nostru: ferestre premium



Profile PVC pentru ferestre și uși

Seria de profile bluEvolution, cu o adâncime de construcție de 82 mm
este deosebit de versatilă.
Aceasta serie îmbină economia de energie remarcabilă și tehnologia de etanșare
la cel mai înalt nivel și este ideală pentru construcția de ferestre pentru case pasive.

Sistemul permite alegerea profilelor adaptate designului clasic sau modern al construcției
dar pastrarea obiectivului de izolare termice.
Se pot combina pachetele de geam triplu având diverse sticle speciale
cu etanșarea oferită de a treia garnitură, pentru a optimiza costurile de încălzire
și de răcire a spațiilor interioare.

MEDIAPRESS
logistica ferestrelor

Pe scurt

- Camere de izolare: 6
- Garnituri de etanșare: 2 sau 3
- Adâncime constructivă: 82 mm
- Coeficient de izolare termică Uw până la 0,73 W/(m²K)
- Grosime pachet sticlă: până la 52 mm
- Domenii de aplicare: ferestre batante, oscilo-batante, oscilante, uși de intrare, secundare, de balcon, oscilo-culisante, armonice

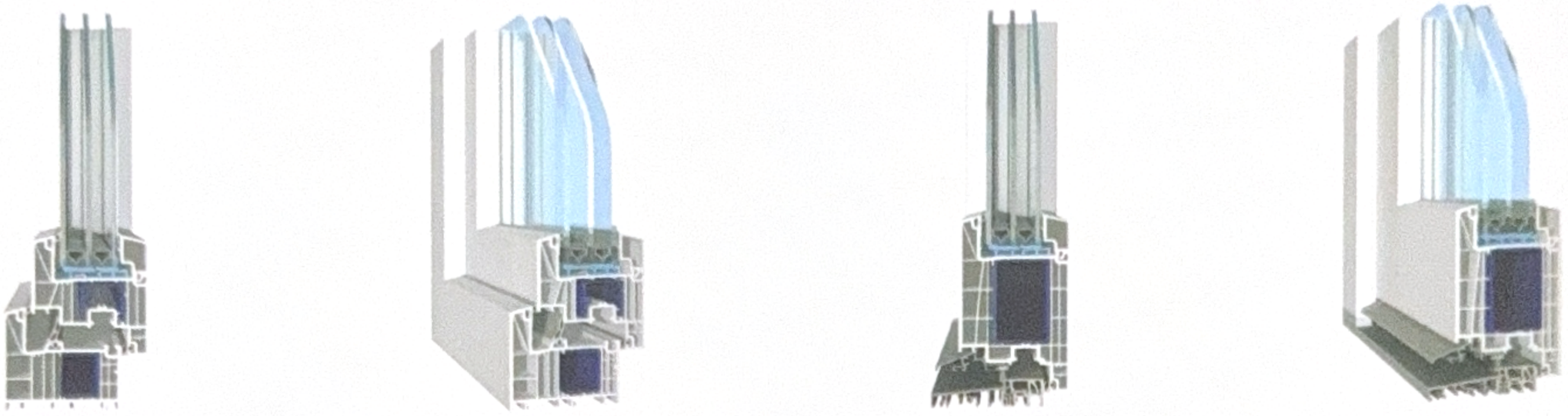

bluEvolution 82

Puncte forte

CASĂ PASIVĂ

Permite realizarea de ferestre pentru case pasive

FERESTRE CLASICE/MODERNE

Aspect vizual decalat in stil clasic

SISTEM MD

Sistem MD cu garnitură suplimentară, de mijloc

Depozit Central:
Șoseaua Olteniței, nr. 181 M
077160, Popești Leordeni, Jud. Ilfov
+40 21 256 11 31

Depozit Nord:
Bd. Regele Mihai I, nr. 44
430013, Baia Mare, Maramureș
+40 262 226 335

MEDIAPRESS
logistica ferestrelor

SALAMANDER®

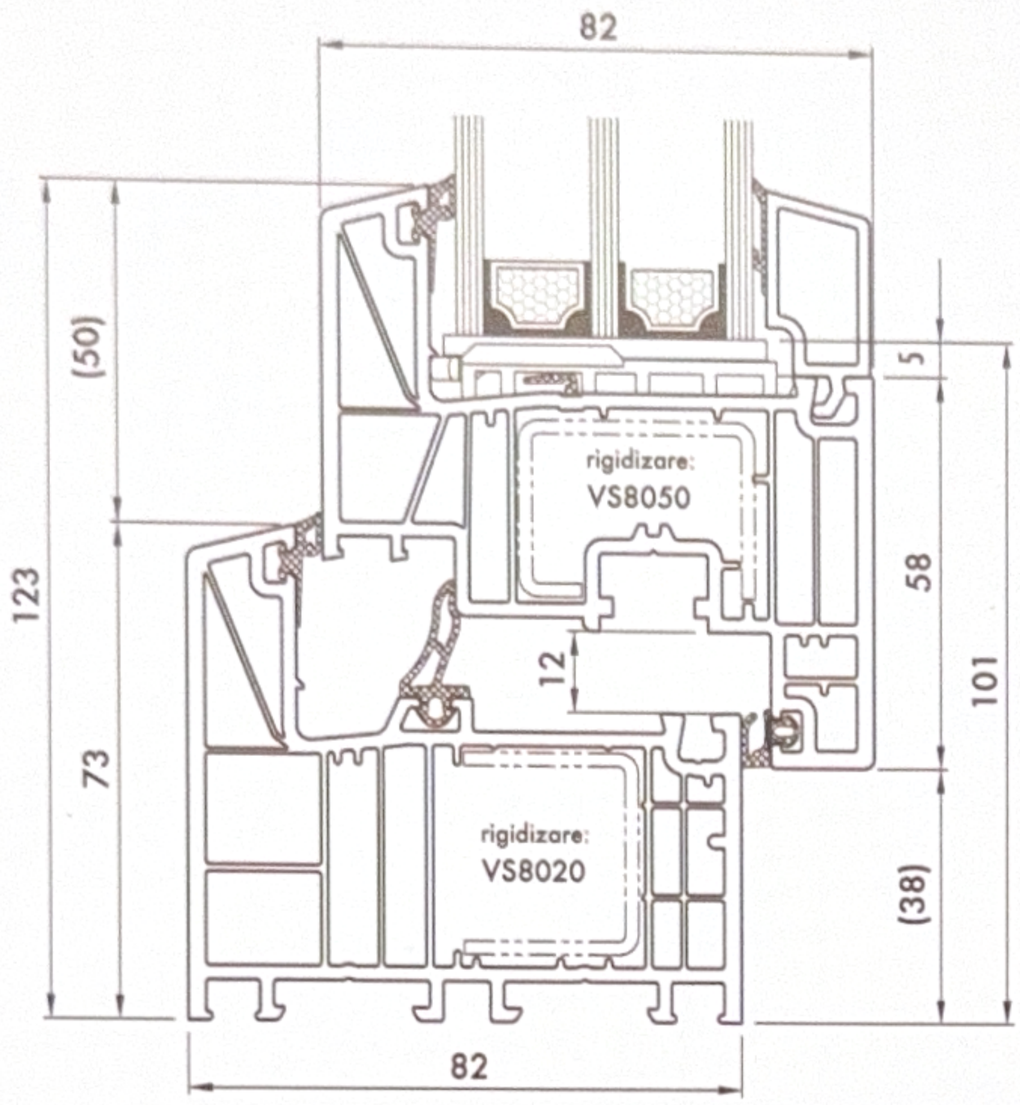

bluEvolution 82

Sistem	bluEvolution 82
Design	Drept
Camere de izolare	6
Garnituri de etanșare	2 sau 3
Adâncime constructivă	82 mm
Grosime pachet sticlă	până la 52 mm
Greutate maximă canat	100 kg
Coeficient de izolare termică fereastră Uw	până la 0,73 W/(m²K)
Coeficient de izolare termică profil Uf	până la 0,98 W/(m²K)
Rezistență la efracție	până la RC 2
Reducere a zgomotului	până la 47 dB
Etanșeitate la ploaie torențială	până la clasa 9A
Rezistență la încărcare de vânt	clasa C3/B4
Ferestre	batante, oscilo-batante, oscilante
Uși	de intrare, secundare, de balcon, oscilo-culisante, armonice
Profile speciale pentru renovare	Da
Profile speciale de cuplare pentru panouri mari	Da
Profile îmbinare unghiuri variabile	Da
Profile de acoperire din Al	Da
Clasa de profile	B
Culoare corp	alb, caramel, maro, gri antracit

Statica ferestrelor I Dimensiuni cercevea

Cercevea batantă și oscilo-batantă VS8050-74

Diagramă de dimensiuni pentru armătura VS8050, 2,0 mm - un singur canat

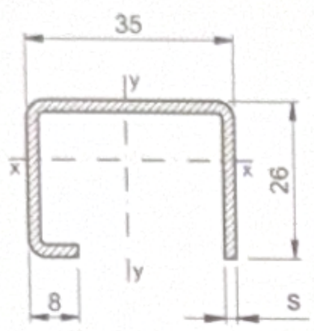

VS8050-74
Grosime: 2,0 mm
Ix = 1,40 cm⁴
Iy = 3,41 cm⁴

Cercevea:



HO8520



HO8521



HP8920

Tip fereastră: batantă și oscilobatantă:



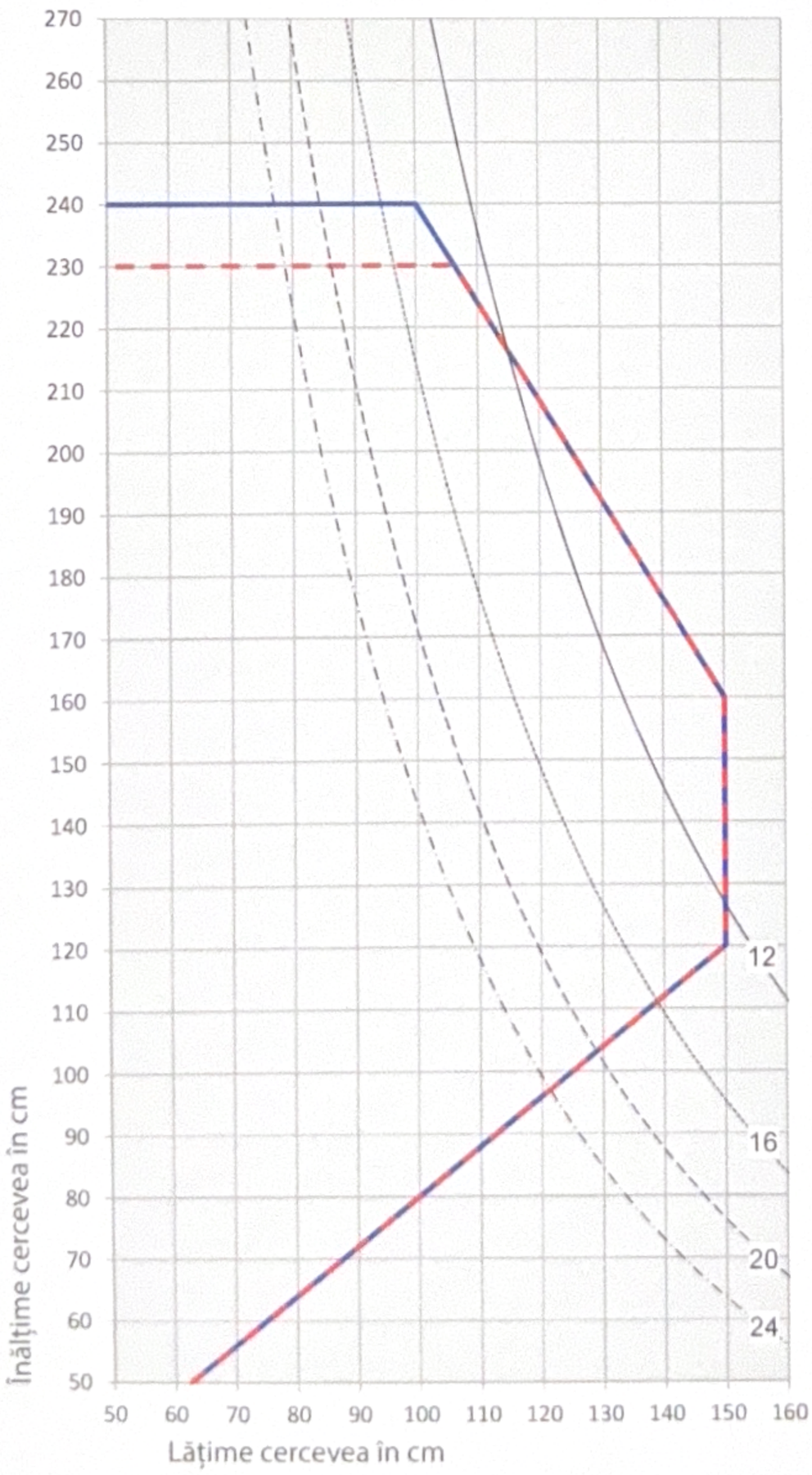

Dimensiune maximă Alb

Dimensiune maximă Decor

12 mm Grosime totală sticlă **

16 mm Grosime totală sticlă **

20 mm Grosime totală sticlă **

24 mm Grosime totală sticlă **

** Suma tuturor foilor de sticlă fără a lua în calcul spațiile intermediare

Alegerea tipului de pachet de sticlă va ține cont și de greutatea maxima admisă de catre cercevea.
Feroneria trebuie să fie adaptată pentru dimensiunea și greutatea cercevelei.
Vă stăm la dispoziție pentru informații suplimentare cu cataloage complete.