SALAMANDER®

bluEvolution 92

Profile de primă clasă - Made in Germany



Profile PVC pentru ferestre și uși

Sistemul de profile bluEvolution 92 combină tehnologia de ultimă oră cu un design modern și funcțional pentru a crea o generație de ferestre de primă clasă.

Construcția optimizată cu 6 camere, cu o adâncime de 92 mm asigură o izolație termică remarcabilă și cea mai bună eficiență energetică. Înălțimea sistemului de doar 118 mm permite suprafețe vitrate mari care lasă cu generozitate lumina să pătrundă în interior. Suprafața exterioară densă asigură o optică deosebită, proiectarea inteligentă a camerelor de izolare eficientizează izolarea termică, lățimea permite folosirea unei combinații de sticlă de până la 60 mm.

Ținând cont de toate acestea, sistemul bluEvolution 92 stă la baza construcției unor ferestre cu o durabilitate extraordinară.

MEDIAPRESS
logistica ferestrelor

Pe scurt

- Camere de izolare: 6
- Garnituri de etanșare: 3
- Adâncime constructivă: 92mm
- Coeficient de izolare termică Uw: până la 0,70 W/(m²K)
- Grosime pachet sticlă: până la 60 mm
- Domenii de aplicare: ferestre batante, oscilo-batante, oscilante și uși de intrare, secundare, de balcon, oscilo-culisante

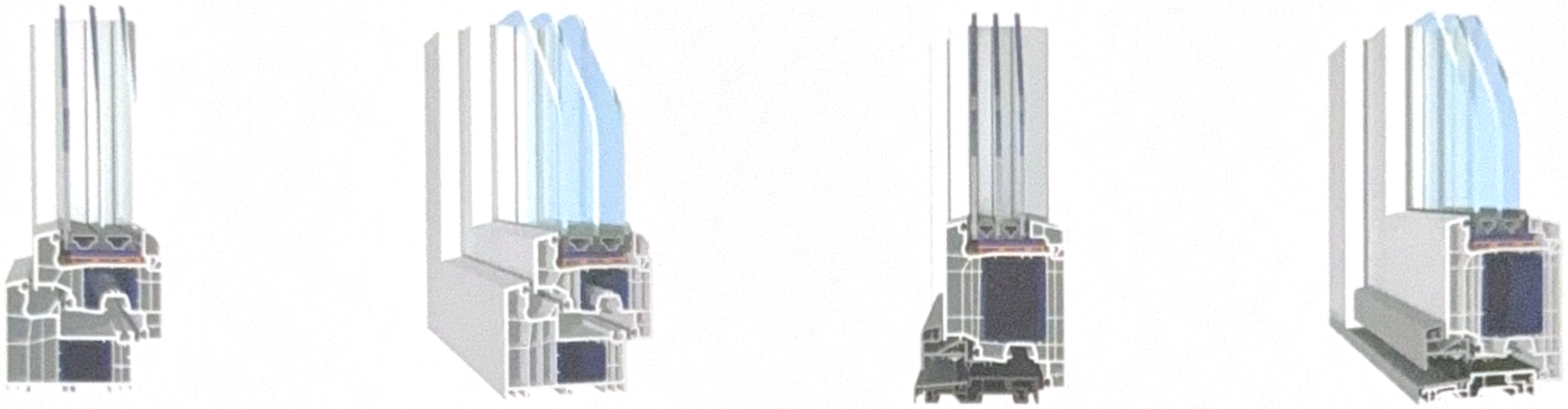

bluEvolution 92

Puncte forte



Permite realizarea de ferestre pentru case pasive



Lățimea posibilă a pachetului de geam de 60 mm combinată cu greutatea maximă admisă pe cercevea de 100 kg permite folosirea de structuri de sticlă complexe pentru a obține izolare fonică superioară



Singurul sistem cu trei garnituri de bătaie

www.profilepvc.ro

Depozit Central:
Șoseaua Olteniței, nr. 181 M
077160, Popești Leordeni, Jud. Ilfov
+40 21 256 11 31

Depozit Nord:
Bd. Regele Mihai I, nr. 44
430013, Baia Mare, Maramureș
+40 262 226 335

MEDIAPRESS
logistica ferestrelor

Date tehnice

SALAMANDER®

bluEvolution 92

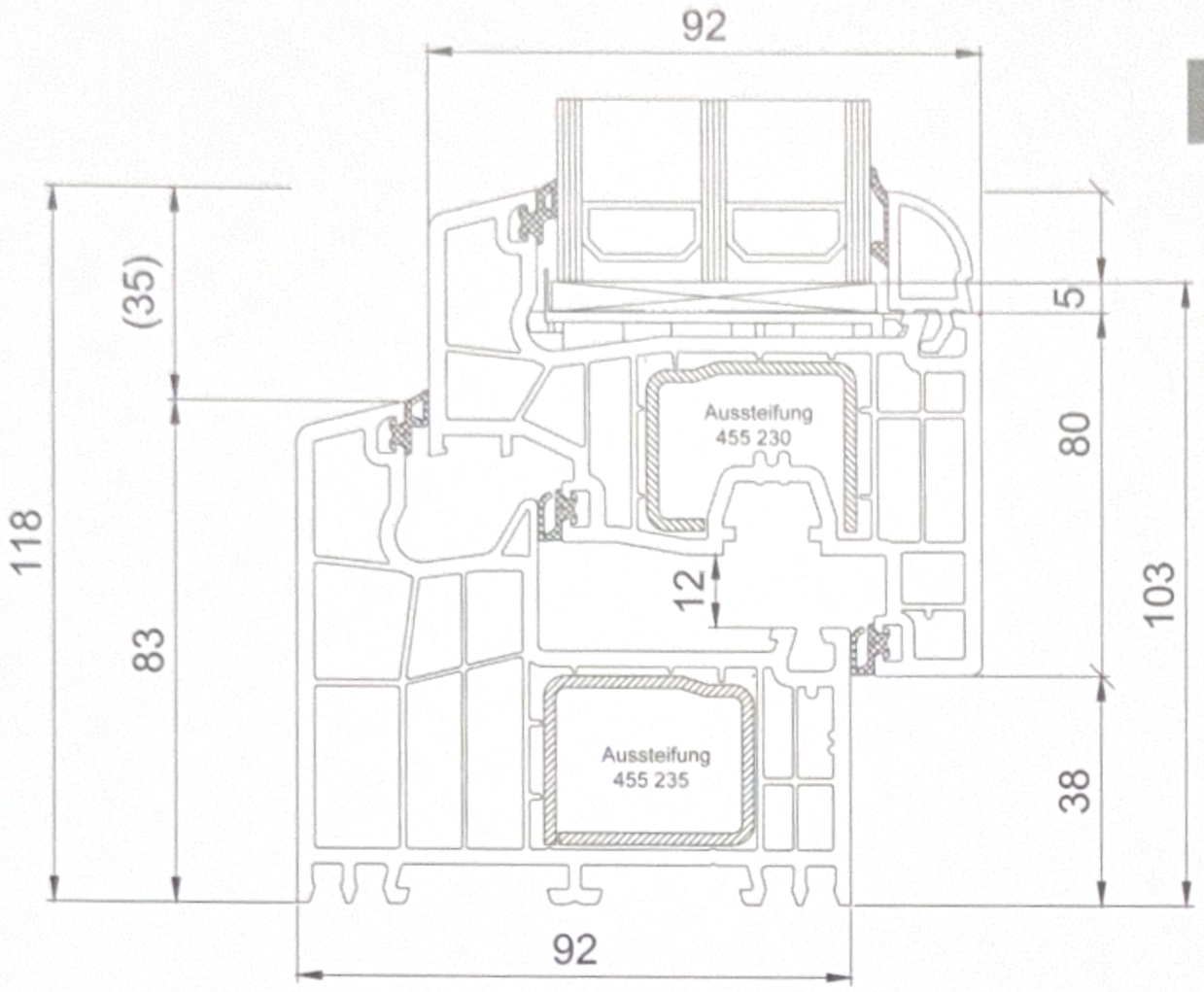

Sistem	bluEvolution 92
Design	drept/rotunjit
Camere de izolare	6
Garnituri de etanșare	3
Adâncime constructivă	92 mm
Grosime pachet sticlă	până la 60 mm
Greutate maximă canat	100 kg
Coeficient de izolare termică fereastră Uw	până la 0,70 W/(m²K)
Coeficient de izolare termică profil Uf	până la 0,94 W/(m²K)
Rezistență la efracție	până la RC 3
Reducere a zgomotului	până la 47 dB
Etanșeitate la ploaie torențială	până la clasa 9A
Rezistență la încărcare de vânt	clasa C4/B4
Ferestre	batante, oscilo-batante, oscilantă
Uși	de intrare, secundară, de balcon, oscilo-culisantă
Profile speciale pentru renovare	nu
Profile speciale de cuplare pentru panouri mari	da
Profile îmbinare unghiuri variabile	da
Profile de acoperire din Al	da
Clasa de profile	A
Culoare corp	alb, crem, caramel, maro, gri antracit

Directivele cu privire la rigidizări EN 14351-1

Familia de produse rotative, rotativ - basculante & cu montant mobil

Canat rotativ şi canat rotativ-basculant:

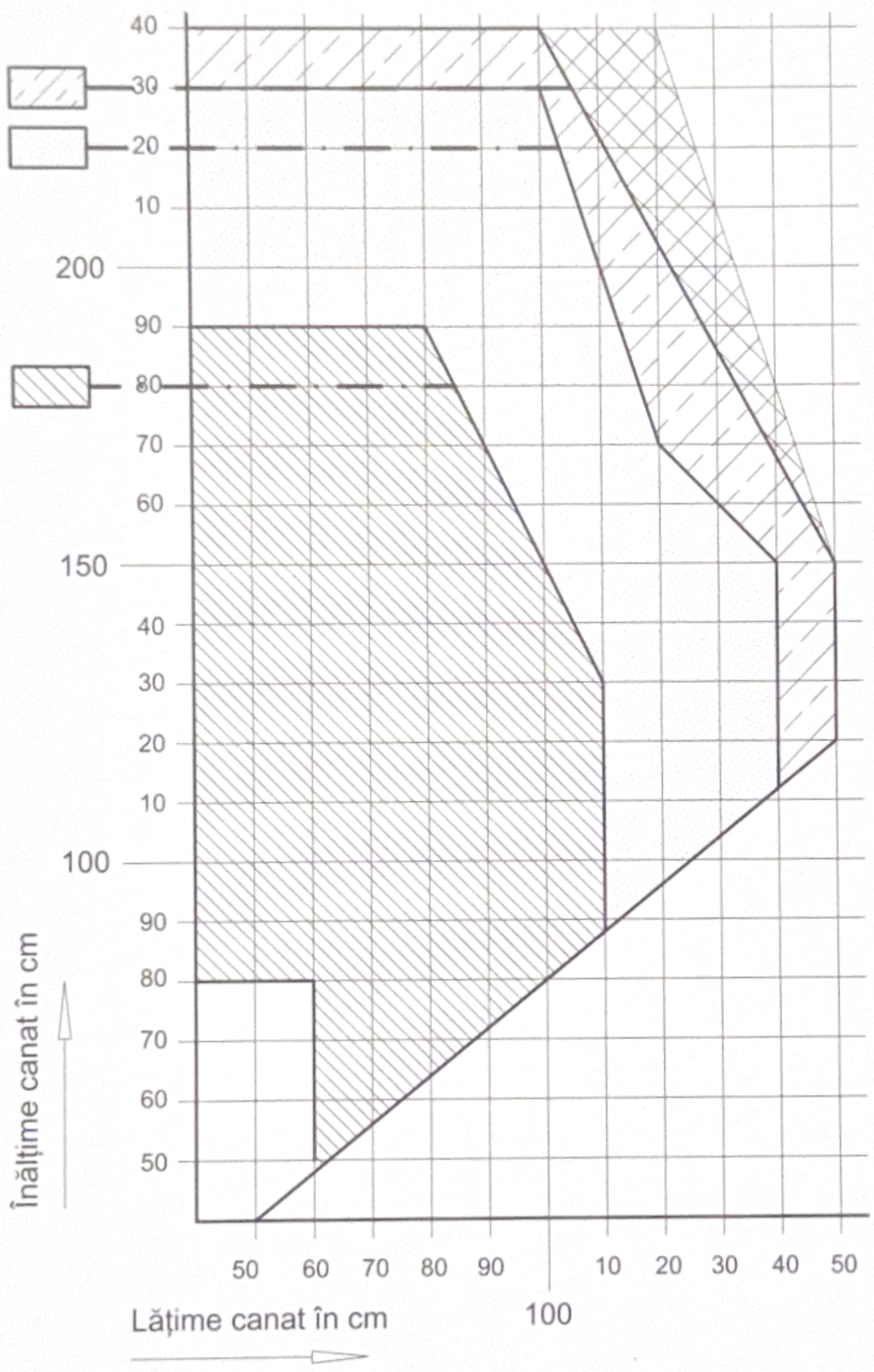

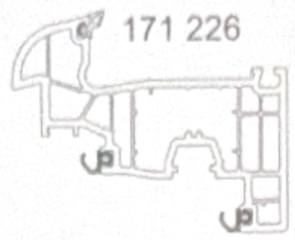

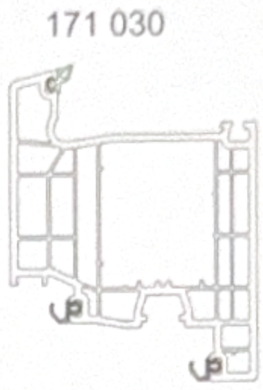

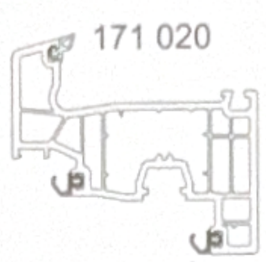

fără armarea canatului pe profil alb

Oţel carbon:
37x28
475 200-74

Oţel carbon:
35x28
455 230-74

Oţel carbon (tg*): 35x28
455 231-74

Oţel carbon:
40x52
455 030-74

Ţeavă de oţel:
40x50
405 065-74

Exceptate de la RAL GZ 716 / 1. Profil alb.

Decor

Oţel 1,5mm

greutate max. canat:

Greutatea maximă de umplere rezultă din utilizarea unei greutăţi de umplere pe suprafaţă de 40 kg / m², respectiv max. 100 kg / canat. Cerinţele diferite rezultate din diagramele de utilizare ale producătorului garniturilor vor fi luate în considerare şi aplicate. Cerinţa directivei „Fixarea de componente portante pentru garnituri rotative şi rotativ-basculante (Directiva TBDK)" va fi respectată şi întărită pe propria răspundere.

Sisteme de închidere la mijloc: de la cca. 700 mm lăţime canat şi înălţime canat

Clasa de solicitare conform raportului de verificare valabil, respectiv conform marcajului CE al producătorului.

În utilizarea de profiluri de oţel cu 1,5 mm grosime, dimensiunile canaturilor vor fi reduse ca înălţime cu 10 cm.

În utilizarea de folii decorative dimensiunile de canat maxime vor fi reduse cu 10 cm din înălţime.
Utilizarea profilurilor de oţel cu 2 mm grosime este necesară neapărat.

Nu este la scară

Ediţia: 06/2012