SALAMANDER®

evolutionDrive_HST

Confort și lumină – soluție elegantă pentru conectarea la exterior

www.profilepvc.ro



cu levelZer0

Elementele mari de tâmplărie aduc lumină în casa dumneavoastră însă au nevoie de mult spațiu pentru a se deschide. Profilele sistemului evolutionDrive HST permit construcția de uși de până la 6,5 metri care vor culisa ușor și silențios pentru a nu încurca deloc celelalte componente de amenajare interioară. Senzația obținută va fi că există o conexiune reală a interiorului cu exteriorul, fără granițe sau opreliști. Însă izolația termică va fi păstrată la cote înalte, la fel și nivelul de protecție fonică.
Construcția ușii este concepută pentru o stabilitate optimă, permițând așadar secțiuni mari de sticlă și elemente de deschidere mari în diverse scheme de operare. Soluția de sistem își datorează izolația termică eficientă nivelurilor de etanșare optimizate, în special în secțiunea centrală – astfel încât frigul rămâne acolo unde îi este locul, afară.

Profile PVC pentru ferestre și uși

MEDIAPRESS
logistica ferestrelor

Pe scurt

- Modalitate de etanșare: garnituri
- Adâncime constructivă: 194 mm toc, 82 mm cercevea
- Coeficient de izolare termică Uw până la 0,64 W/(m²K)
- Grosime pachet sticlă: până la 52 mm
- Domenii de aplicare: Uși culisante cu ridicare





evolutionDrive_HST

Puncte forte



Dimensiunile permise de acest sistem sunt maximale: se pot construi elemente de tâmplărie de până la 6,5 metri cu înălțime de 2,7 m, acționate simplu și confortabil.



Posibilitatea utilizării noului sistem **levelZer0** care asigură o continuitate a pardoselii din exteriorul casei cu cea din interior. Există o varietate de soluții de praguri care se pot combina cu acest sistem.



Soluții constructive inteligente care vă permit să comandați uși cu cercevele multiple.

Depozit Central:
Șoseaua Olteniței, nr. 181 M
077160, Popești Leordeni, Jud. Ilfov
+40 21 256 11 31

Depozit Nord:
Bd. Regele Mihai I, nr. 44
430013, Baia Mare, Maramureș
+40 262 226 335

MEDIAPRESS
logistica ferestrelor

Date tehnice

SALAMANDER®

evolutionDrive_HST

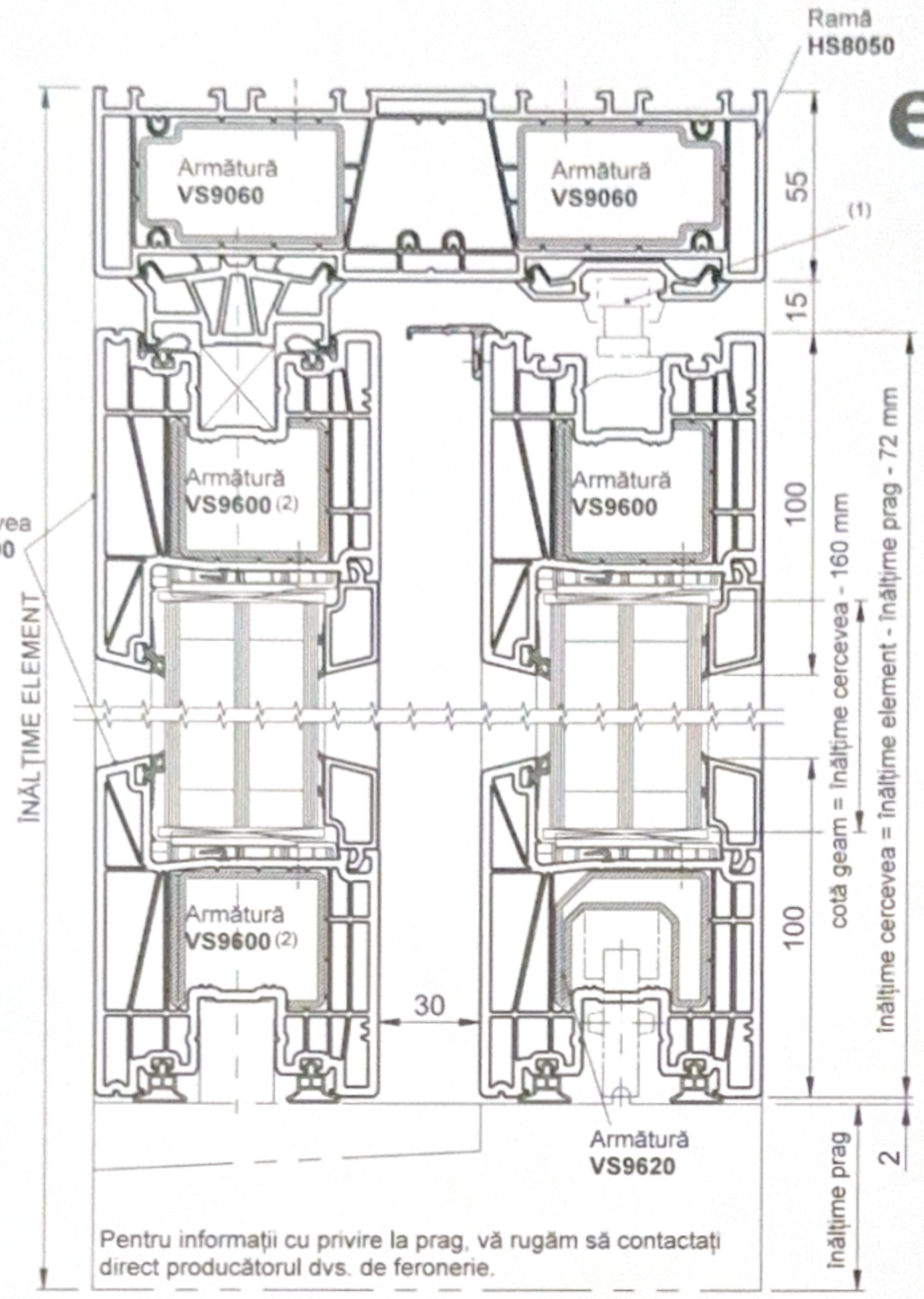

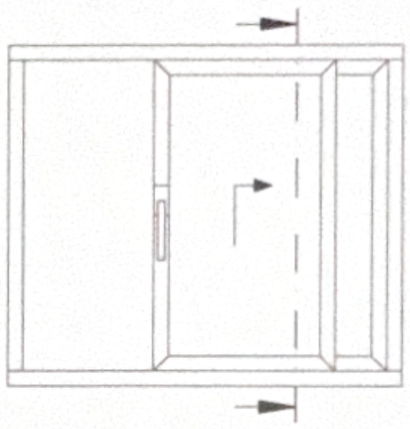

Sistem	evolutionDrive HST
Design	drept
Camere de izolare	5
Sistem de etanșare	garnituri
Adâncime constructivă	194 mm toc, 82 mm cercevea
Grosime pachet sticlă	până la 52 mm
Greutate maximă canat	până la 400 kg
Dimensiuni maxime ușă	lățime 6.500 mm, înălțime 2.700 mm
Coeficient de izolare termică ușă Uw	până la 0,64 W/(m²K)
Coeficient de izolare termică profil Uf	până la 1,3 W/(m²K)
Rezistență la efracție	până la RC 2
Reducere a zgomotului	până la 43 dB
Etanșeitate la ploaie torențială	până la clasa 8A
Rezistență la încărcare de vânt	clasa B2
Uși	de terasă culisante
Profile speciale pentru renovare	nu
Profile îmbinare unghiuri variabile	da
Profile de acoperire din Al	da
Clasa de profile	A
Culoare corp	alb, crem, maro

www.profilepvc.ro

MEDIAPRESS
logistica ferestrelor

Dimensiuni maxime pentru rame

Alb:

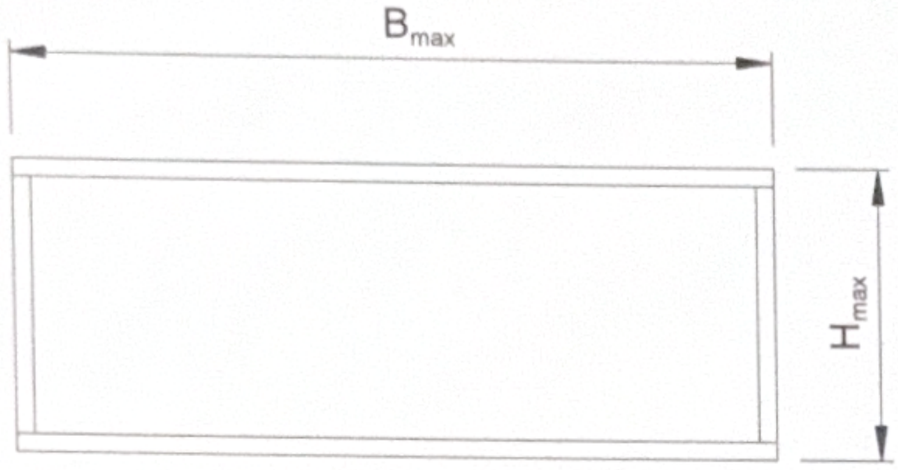

Schema A, C, G1, K

Lățime maximă element: B_{max} = 6500 mm

Înălțime maximă element: H_{max} = 2700 mm

Schema D

Lățime max. element: B_{max} = 5000 mm

Înălțime maximă element: H_{max} = 2700 mm

Decor:

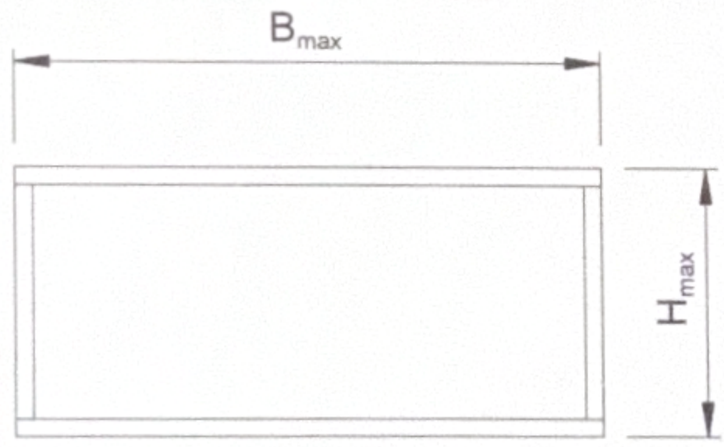

Schema A, D

Lățime max. element: B_{max} = 5000 mm

Înălțime maximă element: H_{max} = 2500 mm

Schema C, G1, K

Lățime max. element: B_{max} = 6500 mm

Înălțime maximă element: H_{max} = 2500 mm