SALAMANDER®

evolutionDrive_SF

Ferestre și uși: concept inteligent în care flexibilitatea este o chestiune de normalitate



Profile PVC pentru ferestre și uși

Sistemul de culisare evolutionDrive SF este soluția completă: propune ferestre și uși pentru a optimiza orice deschidere. Veți obține conexiunea cu exteriorul fără a mai trebui să țineți cont în amenajare de spațiul necesar deschiderii cercevelelor.
Oricât de puțin generos este spațiul, oricâte elemente de mobilier, corpuri de iluminat sau decorațiuni doriți să folosiți în fața ferestrei sau a ușii, evolutionDrive SF vă sare în ajutor, oferind flexibilitate maximă încăperii. Puteți amenaja un balcon foarte ingust, puteți pune chiuveta în fața ferestrei fără a vă gândi că vă va încurca robinetul, puteți să pastrați o piesă de mobilier în plus fără să vă loviți de fereastra deschisă.
Culisarea este lină și ușoară, aerisirea încăperilor va fi optimă, amenajarea modernă și lumina maximală.

MEDIAPRESS
logistica ferestrelor

Pe scurt

- Modalitate de etanșare: perii
- Adâncime constructivă: ramă 76 mm sau 137 mm
- Coeficient de izolare termică Uw până la 1,2 W/(m²K)
- Grosime pachet sticlă: până la 28 mm
- Domenii de aplicare: Ferestre culisante, Uși culisante

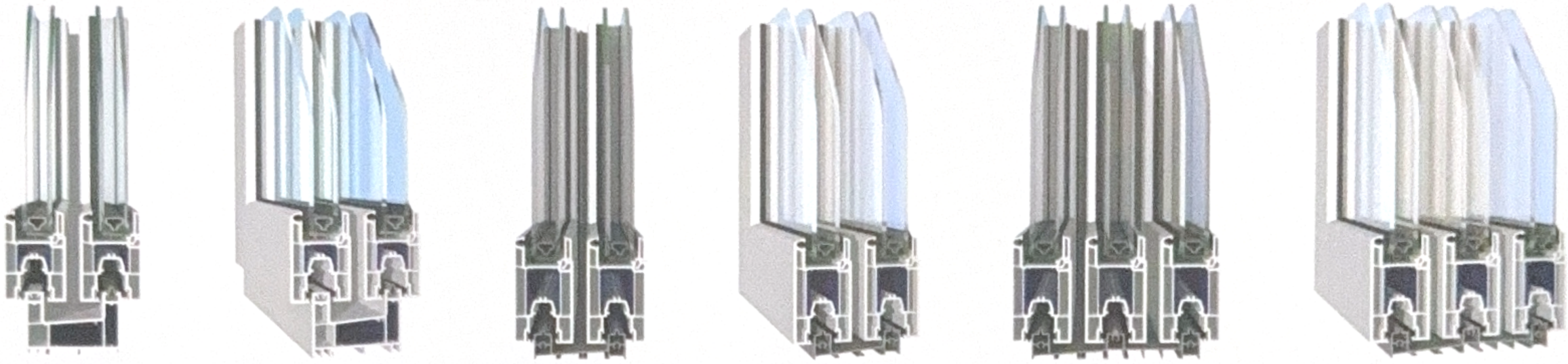

evolutionDrive_SF

Puncte forte



Puteți amenaja orice încăpere, oricât de mică este fără a ține cont de spațiul necesar deschiderii ferestrelor sau a ușilor.



Posibilitatea utilizării pragurilor de aluminiu slim care asigură o continuitate a pardoselii din exteriorul casei cu cea din interior.



Soluții constructive inteligente care vă permit să proiectați uși și ferestre cu cercevele multiple.

Depozit Central:
Șoseaua Olteniței, nr. 181 M
077160, Popești Leordeni, Jud. Ilfov
+40 21 256 11 31

Depozit Nord:
Bd. Regele Mihai I, nr. 44
430013, Baia Mare, Maramureș
+40 262 226 335

MEDIAPRESS
logistica ferestrelor

Date tehnice

SALAMANDER®

evolutionDrive_SF

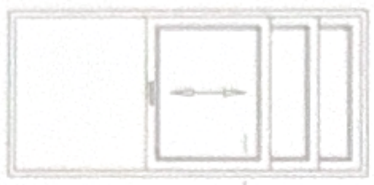

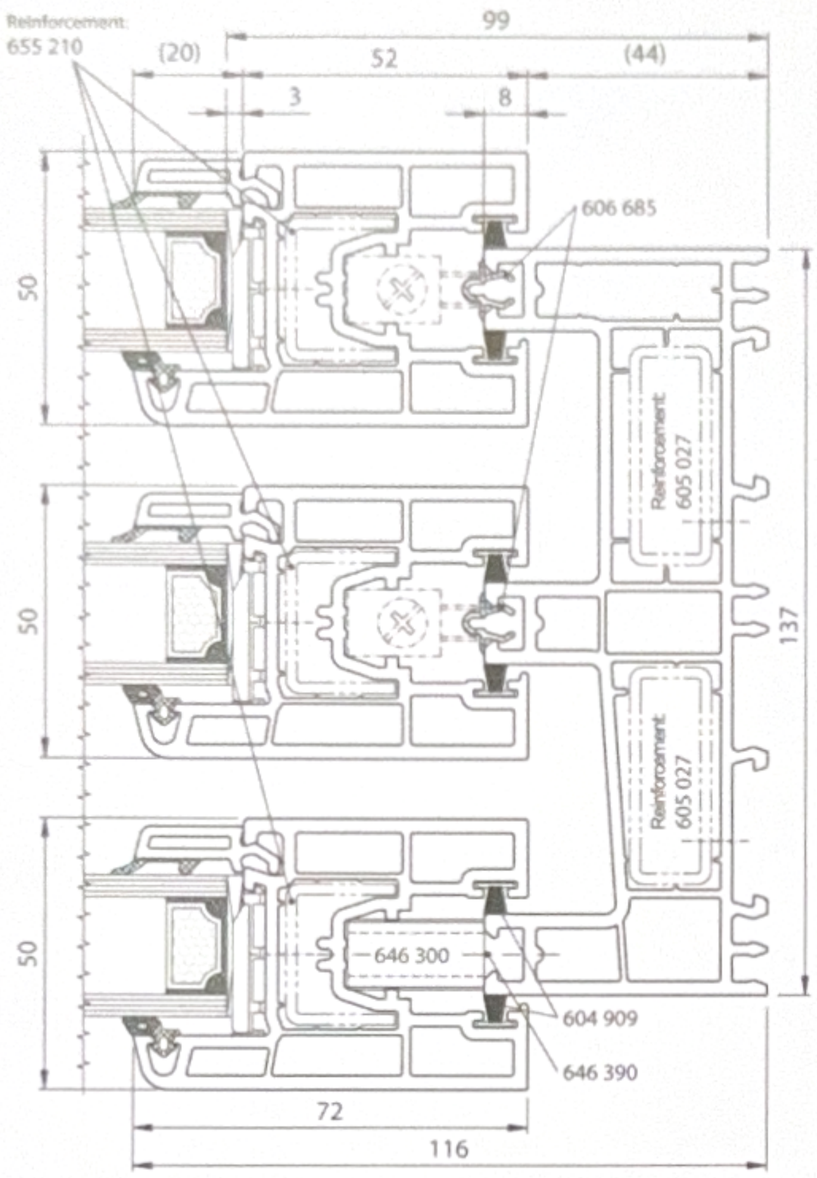

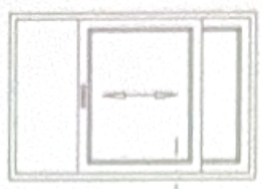

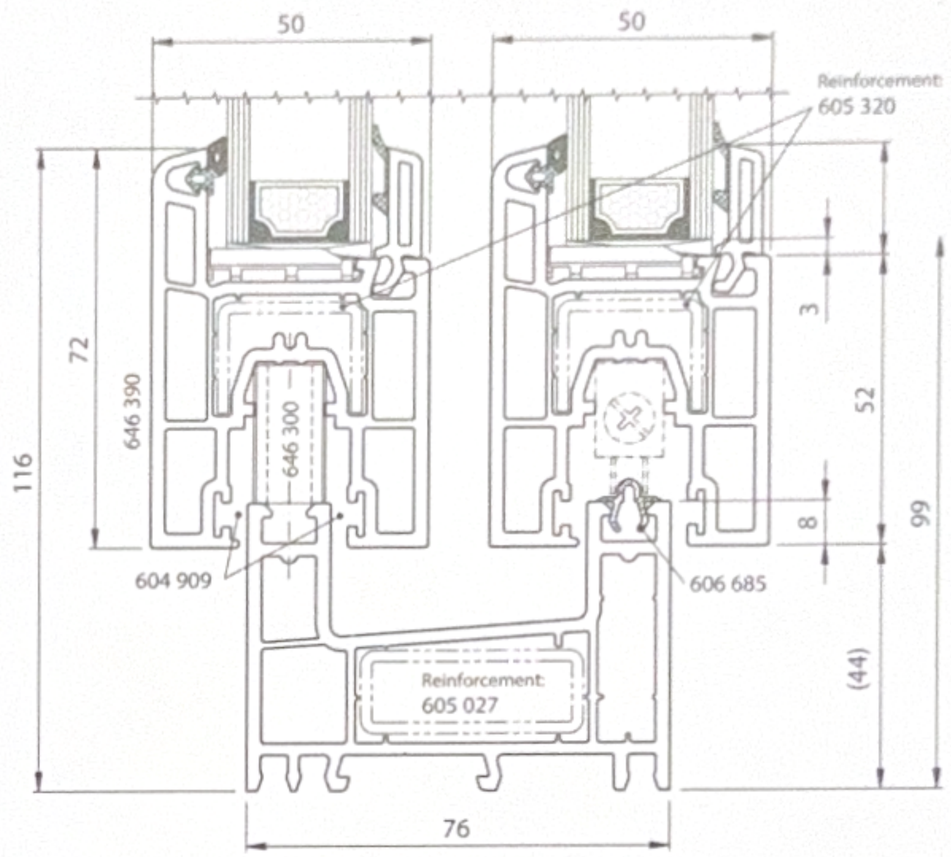

Sistem	evolutionDrive_SF
Design	drept
Camere de izolare	5 camere toc, 3 camere cercevea
Sistem de etanșare	perii, garnituri
Adâncime constructivă	76 mm toc, 50 mm cercevea
Grosime pachet sticlă	până la 28 mm
Greutate maximă canat	până la 150 kg
Dimensiuni maxime fereastră	lățime 3.500 mm, înălțime 1.600 mm
Dimensiuni maxime ușă	lățime 3.500 mm, înălțime 2.480 mm
Coeficient de izolare termică fereastră Uw	până la 1,8 W/(m²K)
Coeficient de izolare termică profil Uf	până la 1,2 W/(m²K)
Rezistență la efracție	până la RC 1
Reducere a zgomotului	până la 31 dB
Etanșeitate la ploaie torențială	până la clasa 7A
Rezistență la încărcare de vânt	clasa C2/B3
Uși	de terasă culisante, până la 6 deschideri
Ferestre	culisante, până la 6 deschideri
Profile speciale pentru renovare	nu
Profile îmbinare unghiuri variabile	da
Profile de acoperire din Al	nu
Clasa de profile	A
Culoare corp	alb, crem, caramel, maro

Dimensiuni maxime elemente alb si decor

Dimensiune rama:

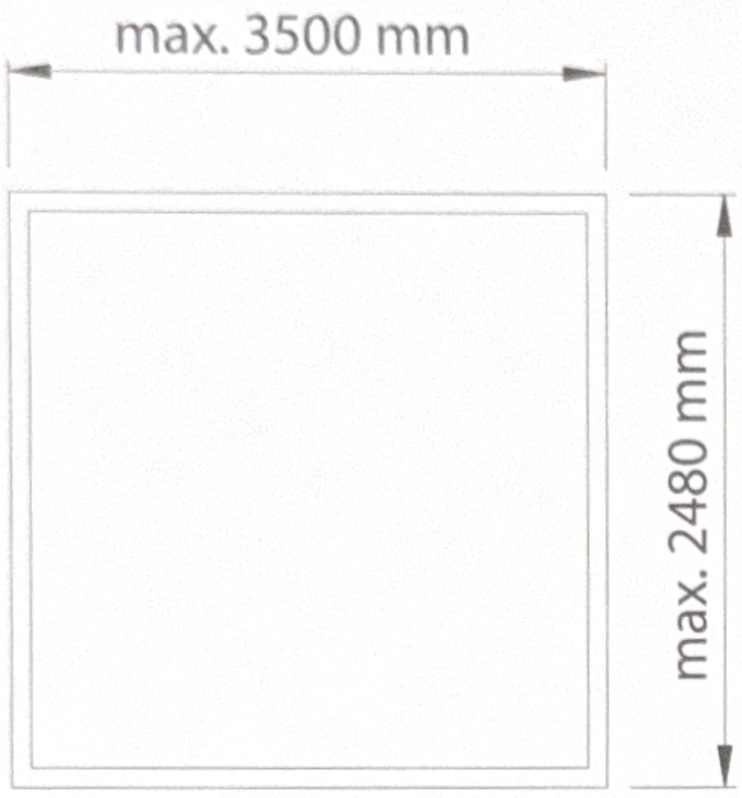

Dimensiune cercevea (601 138):

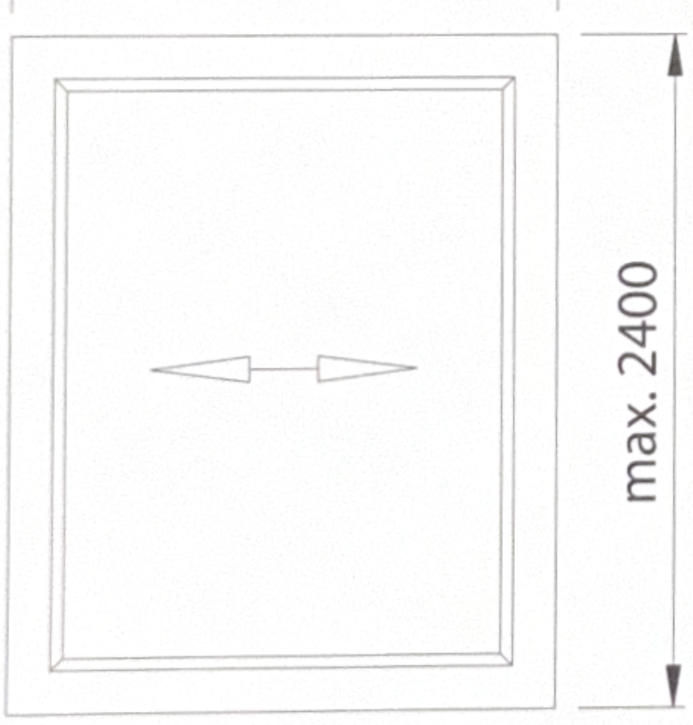

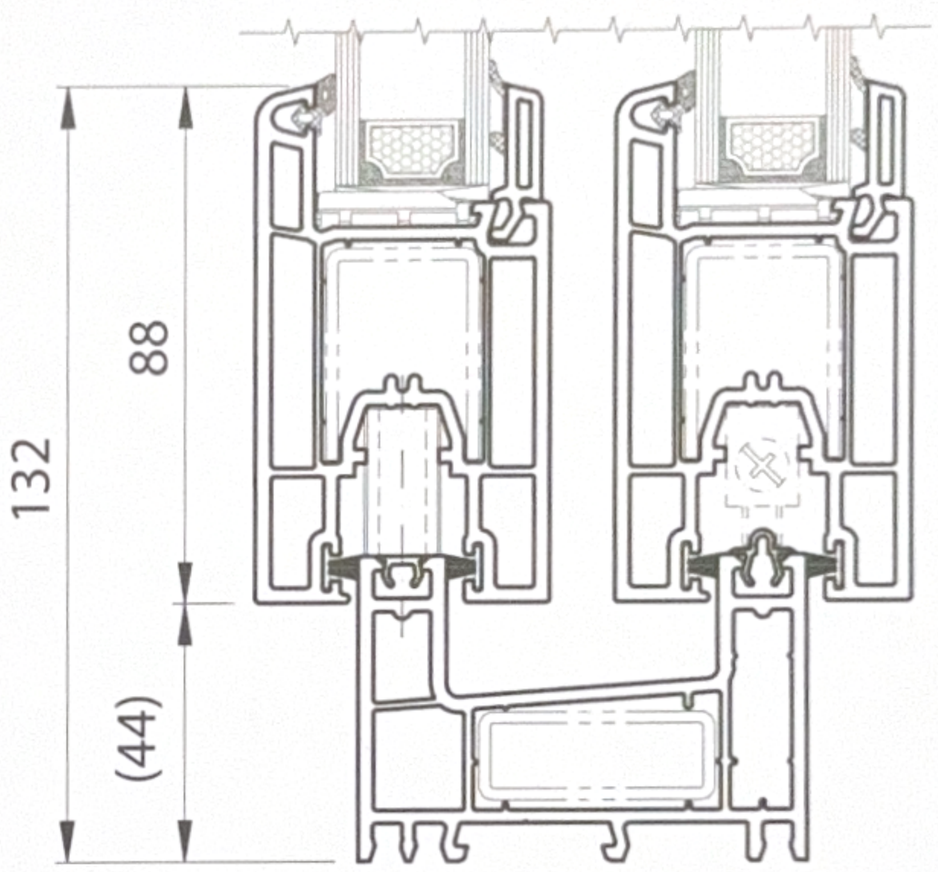

Arie element tamplarie:

maximum ≤ 6,0 m²

Greutate cercevea:

in functie de setul de feronerie, maximum 150 kg

Atentie!

Raportul dintre inaltime si latime pentru o cercevea nu trebuie sa depaseasca 2:1.

Incarcarea la vant sa fie validata prin raport de testare al producatorului in conformitate cu marcajul CE.

A se respecta exact regulile de montaj in concordanta cu indicatiile producatorilor de profil, feronerie si sticla.