SALAMANDER®

evolutionDrive_plus

Elemente glisante – un câștig de spațiu de locuit



Profile PVC pentru ferestre și uși

Noul sistem de culisare paralelă evolutionDrive Plus+ de la Salamander impresionează prin modul de glisare care economisește spațiu, precum și prin efectul de deschidere a încăperii datorită suprafețelor generoase de sticlă. Aceste elemente de tâmplărie pot fi de mare ajutor pentru optimizarea spatiului mic pentru că reușesc să creeze o legatură optimă între interior și exterior.

Încă o dată, Salamander se prezintă ca un inovator în domeniul soluțiilor pentru ferestre și uși. În toate liniile de profile dezvoltate, compania este mereu atentă la designul, confortul și durabilitatea produselor sale, pentru a obține cel mai bun rezultat posibil pentru clienții săi și pentru viitorul ferestrelor.

MEDIAPRESS

logistica ferestrelor

Pe scurt

- Modalitate de etanșare: 2 garnituri
- Adâncime constructivă: 152 mm toc, 76 mm cercevea
- Coeficient de izolare termică Uw până la 0,71 W/(m²K)
- Grosime pachet sticlă: până la 48 mm
- Domenii de aplicare: Uși și ferestre culisante cu ridicare

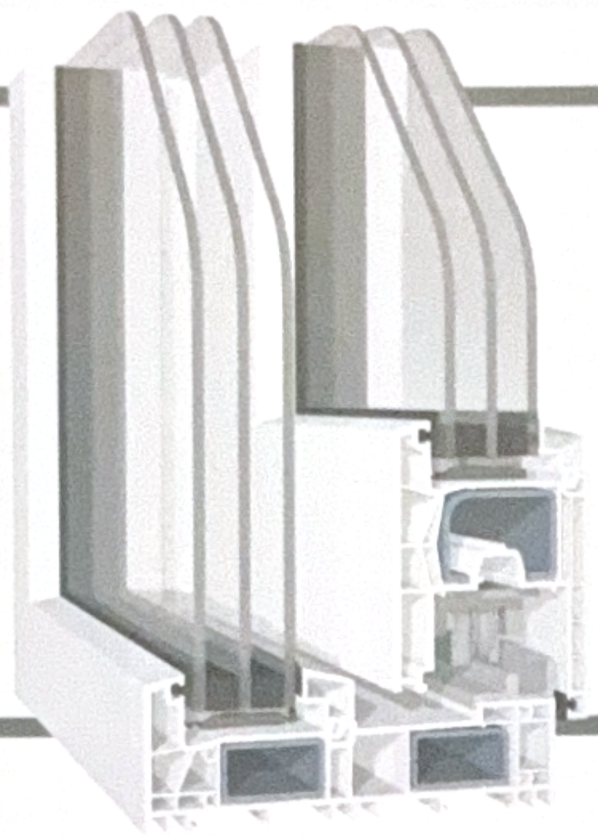

evolutionDrive_plus

Puncte forte



Protecția la intemperii, certificată de institutele independente este cea mai bună pe care o puteți găsi. Asta inseamnă ca vântul și ploaia nu vor pătrunde in casa dumneavoastră.



Feroneria este complet ascunsă, optica elementelor de tâmplărie construite este impecabilă.



Culisarea este foarte facilă fiind necesar un efort minim pentru acționarea ușilor.

Depozit Central:
Șoseaua Olteniței, nr. 181 M
077160, Popești Leordeni, Jud. Ilfov
+40 21 256 11 31

Depozit Nord:
Bd. Regele Mihai I, nr. 44
430013, Baia Mare, Maramureș
+40 262 226 335

MEDIAPRESS
logistica ferestrelor

Date tehnice

SALAMANDER®

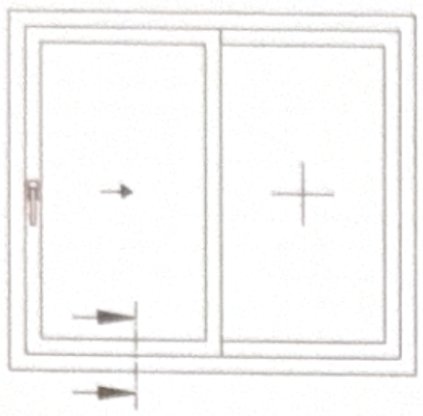

evolutionDrive_plus

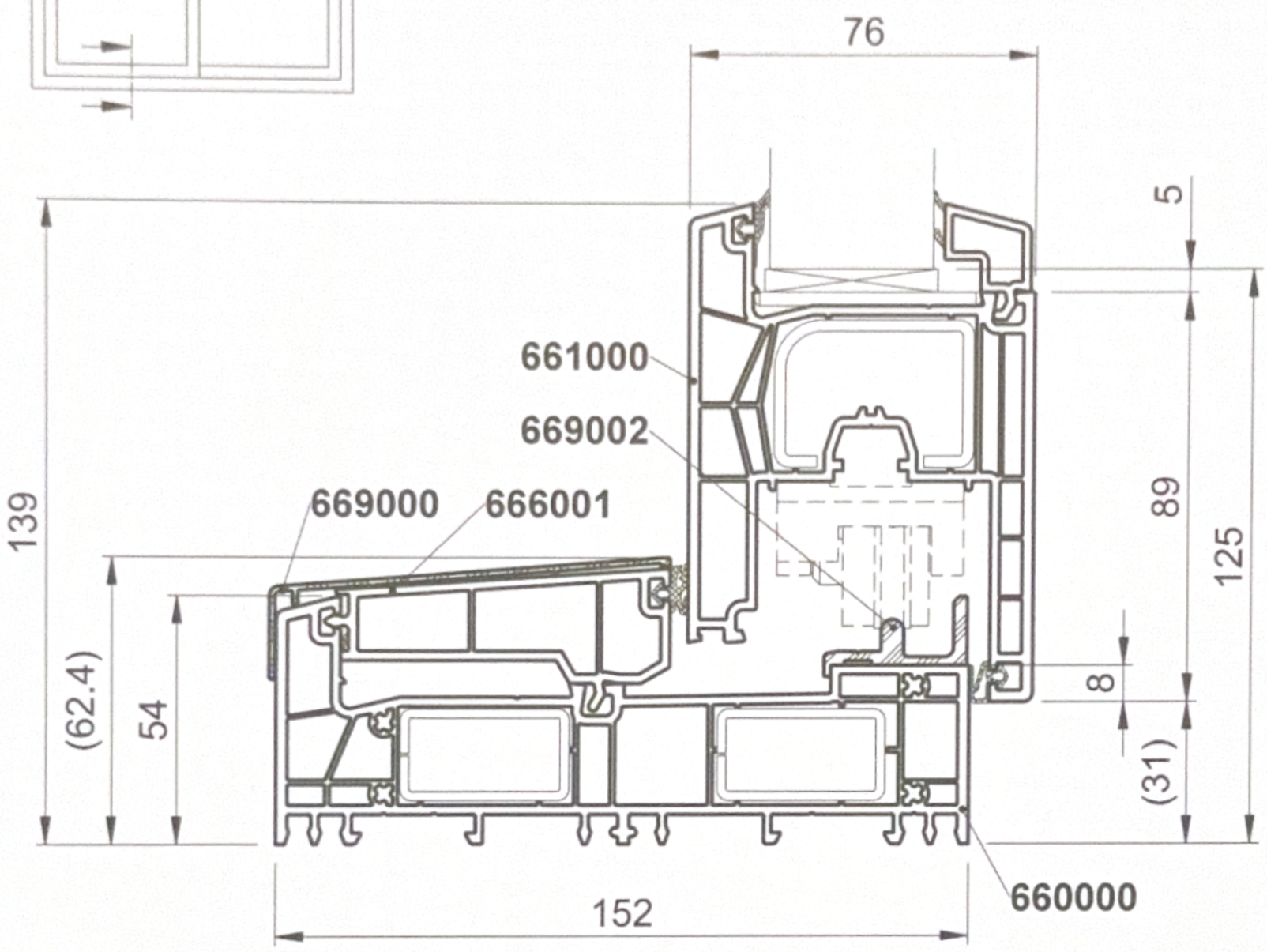

Sistem	evolutionDrive_plus
Design	drept
Camere de izolare	7 la toc și 5 la cercevea
Sistem de etanșare	2 garnituri
Adâncime constructivă	152 mm toc, 76 mm cercevea
Grosime pachet sticlă	până la 48 mm
Greutate maximă canat	până la 250 kg
Dimensiuni maxime	lățime 4.000 mm, înălțime 2.600 mm, maxim 9 mp
Coeficient de izolare termică fereastră Uw	până la 0,71 W/(m²K)
Coeficient de izolare termică profil Uf	până la 1,1 W/(m²K)
Rezistență la efracție	până la RC 2
Reducere a zgomotului	până la 44 dB
Etanșeitate la ploaie torențială	până la clasa 9A
Rezistență la încărcare de vânt	clasa C1/B1
Uși	de terasă culisante, simple sau duble
Profile speciale pentru renovare	nu
Profile îmbinare unghiuri variabile	da
Profile de acoperire din Al	nu
Clasa de profile	A
Culoare corp	alb, crem, caramel, maro, gri antracit

MEDIAPRESS
logistica ferestrelor

www.profilepvc.ro

Dimensiune maxima toc alb si decor

Schema A

Toc sudat

- Lățime B = 4000 mm
- Înălțime H = 2600 mm
- Suprafață element ≤ 9,0 m²

Toc cu conector de șantier

- Lățime B = 5500 mm
- Înălțime H = 2600 mm

Schema C

Toc sudat

- Lățime B = 4000 mm
- Înălțime H = 2600 mm
- Suprafață element ≤ 9,0 m²

Toc cu conector de șantier

- Lățime B = 5500 mm
- Înălțime H = 2600 mm

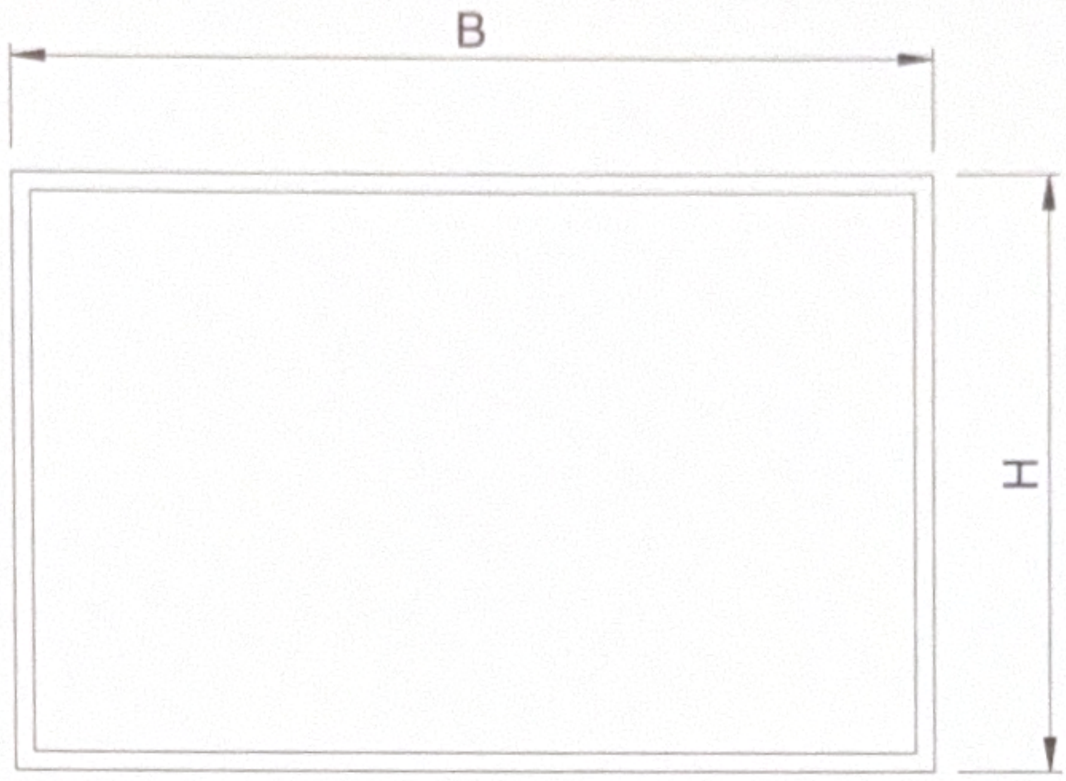

Info: Statica geamului si dimensiunile maxime ale cercevelei pot limita dimensiunea maxima a tocului.

Dimensiuni minime element Schema A:

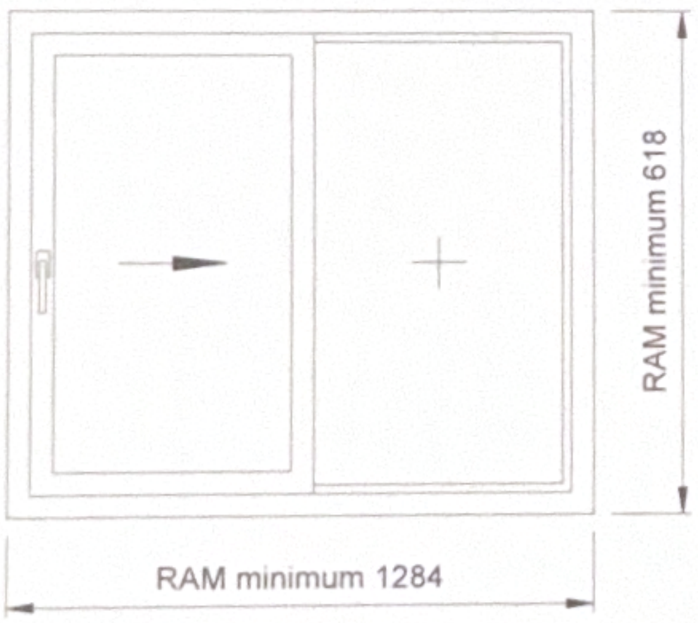

Dimensiuni minime element Schema C:

