SALAMANDER®

greenEvolution 76

Un sistem, mai multe variante



Profile PVC pentru ferestre și uși

Cu greenEvolution facem următorul pas în construcția de ferestre.
Doriți să proiectați o fereastră durabilă din PVC care se potrivește cu fațada clădirii,
dar și cu interiorul? Datorită gamei largi de forme, decoruri și a suprafețelor realMaterial,
pot fi realizate toate stilurile imaginabile: de la purismul clasic la modernitatea izbitoare.
Cu mai multe sisteme de profile compatibile, practic nu există limite pentru imaginație,
chiar și pentru forme de ferestre personalizate. Fie că este vorba de numărul de foi de sticlă,
de un profil cu formă rotundă sau dreaptă, ideile dumneavoastră pot fi transformate
cu ușurință în realitate.
Indiferent că puneți în practică un proiect de construcție nouă sau unul de renovare a unei
clădiri vechi, avem sistemul de profile potrivit.

MEDIAPRESS
logistica ferestrelor

Pe scurt

- Camere de izolare: 5 sau 6
- Garnituri de etanșare: 2 sau 3
- Adâncime constructivă: 76 mm
- Coeficient de izolare termică Uw: până la 0,73 W/(m²K)
- Grosime pachet sticlă: până la 48 mm
- Domenii de aplicare: ferestre batante, oscilo-batante, oscilante, pivotante; uși de intrare, secundare, de balcon, oscilo-culisante, armonice

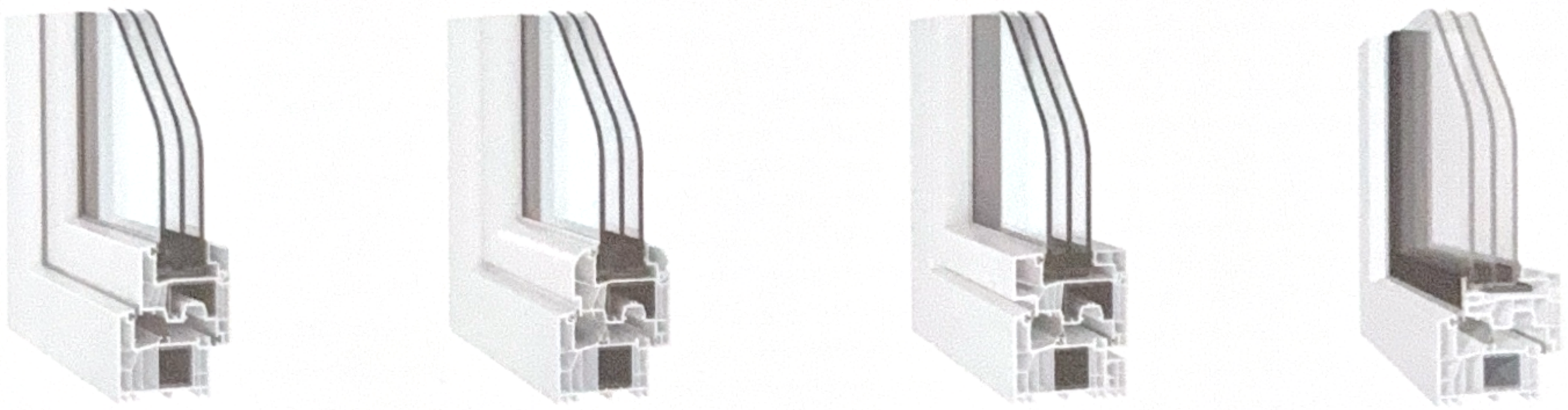

greenEvolution 76

Puncte forte



Permite realizarea de ferestre pentru case pasive



Flexibilitate în proiectare



Cercevea specială **Straight** care permite lipirea sticlei pentru obținerea unui aspect minimalist și maximizarea suprafeței vitrate

Depozit Central:
Șoseaua Olteniței, nr. 181 M
077160, Popești Leordeni, Jud. Ilfov
+40 21 256 11 31

Depozit Nord:
Bd. Regele Mihai I, nr. 44
430013, Baia Mare, Maramureș
+40 262 226 335

MEDIAPRESS
logistica ferestrelor

Date tehnice

SALAMANDER®

greenEvolution 76

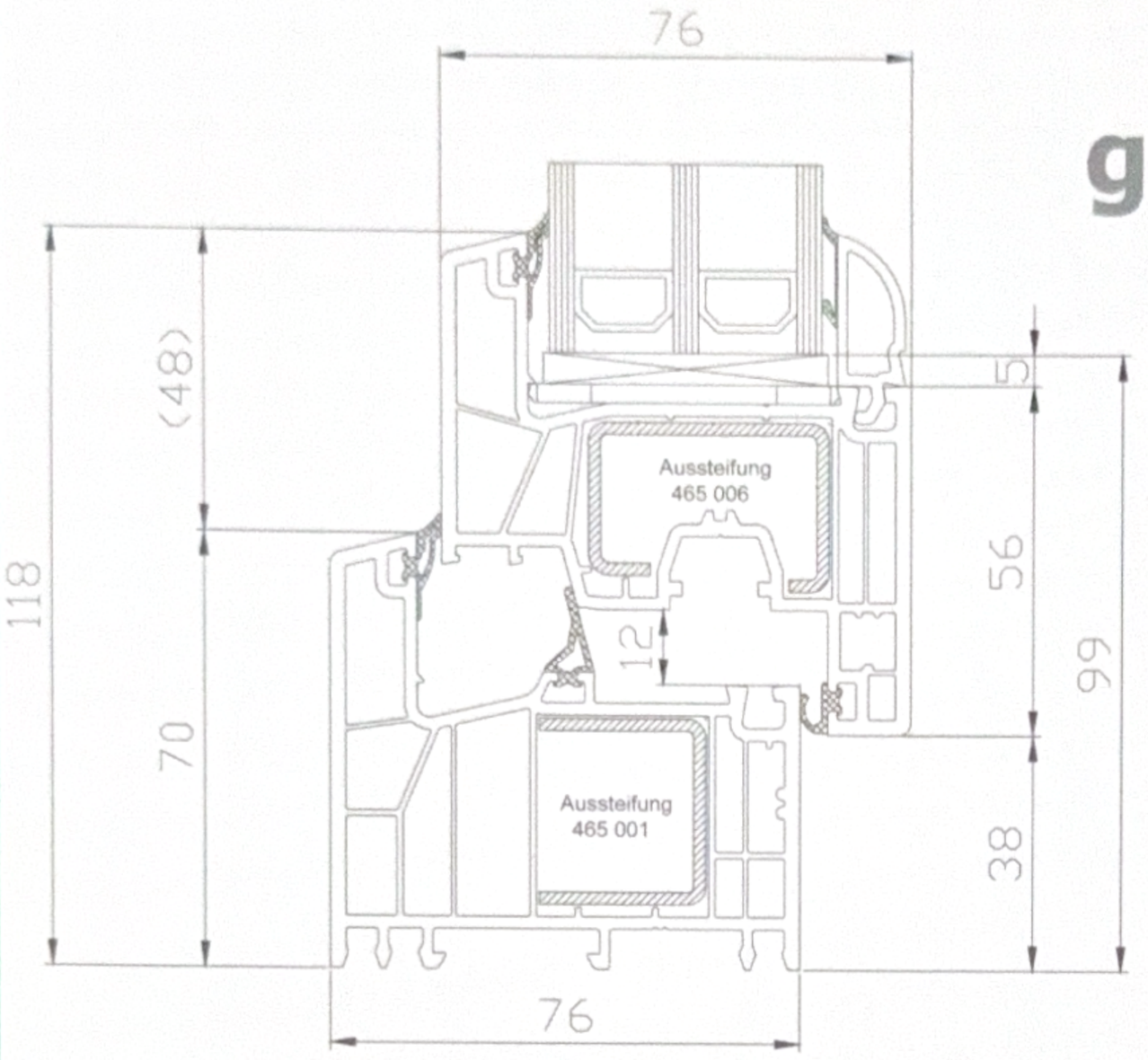

Sistem	greenEvolution 76
Design	Drept, rotunjit, box
Camere de izolare	5 sau 6
Garnituri de etanșare	2 sau 3
Adâncime constructivă	76 mm
Grosime pachet sticlă	până la 48 mm
Greutate maximă canat	100 kg
Coeficient de izolare termică fereastră Uw	până la 0,73 W/(m²K)
Coeficient de izolare termică profil Uf	până la 1 W/(m²K)
Rezistență la efracție	până la RC 3
Reducere a zgomotului	până la 48 dB
Etanșeitate la ploaie torențială	până la clasa 9A
Rezistență la încărcare de vânt	clasa C5/B5
Ferestre	batante, oscilo-batante, oscilante, pivotante (în lucru)
Uși	de intrare, secundare, de balcon, oscilo-culisante, armonice
Profile speciale pentru renovare	Da
Profile speciale de cuplare pentru panouri mari	Da
Profile îmbinare unghiuri variabile	Da
Profile de acoperire din Al	Da
Clasa de profile	A, B
Culoare corp	alb, caramel, maro, gri antracit

| **Statica ferestrelor** | Dimensiuni cercevea

Cercevea batantă / oscilobatantă

465006-74

Diagramă de dimensiuni pentru armătură 465006, 2,0 mm - un singur canat

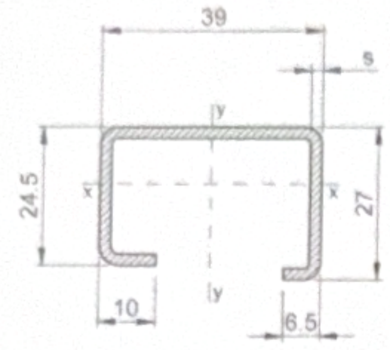

465006-74
grosime
2,0 mm
Ix = 1,64 cm⁴
Iy = 4,49 cm⁴

Utilizare la cercevea



761001



761004



761002

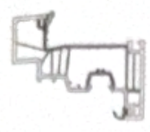

761005



761003

Tip fereastră 1.1 fereastră și ușă batantă/oscilobatantă



