SALAMANDER®

proEvolution 72

Design elegant - ferestre sigure, durabile, ușor de întreținut



Profile PVC pentru ferestre și uși

Sistemul nostru proEvolution 72 imbină cele mai bune caracteristici din clasa sa, utilizând o combinație inteligentă de 5 camere de aer și garnituri de etanșare pentru a obține valori optime de izolare pentru ferestrele cu o adâncime constructivă de până la 72 mm.

În plus, miezul interior este realizat din material 100 % reciclat – pentru o amprentă ecologică și mai mică. Combinația dintre înălțimea vizibilă redusă de 113 mm de la toc și cercevea, permite realizarea unor suprafețe vitrate mai mari față de alte sisteme, lăsând astfel să pătrundă mai multă lumină naturală în încăperi.

MEDIAPRESS

logistica ferestrelor

Pe scurt

- Camere de izolare: 5
- Garnituri de etanșare: 2 sau 3
- Adâncime constructivă: 72 mm
- Coeficient de izolare termică Uw până la 0,83 W/(m²K)
- Grosime pachet sticlă: până la 44 mm
- Domenii de aplicare: ferestre batante, oscilo-batante, oscilante; uși secundare, de balcon, oscilo-culisante

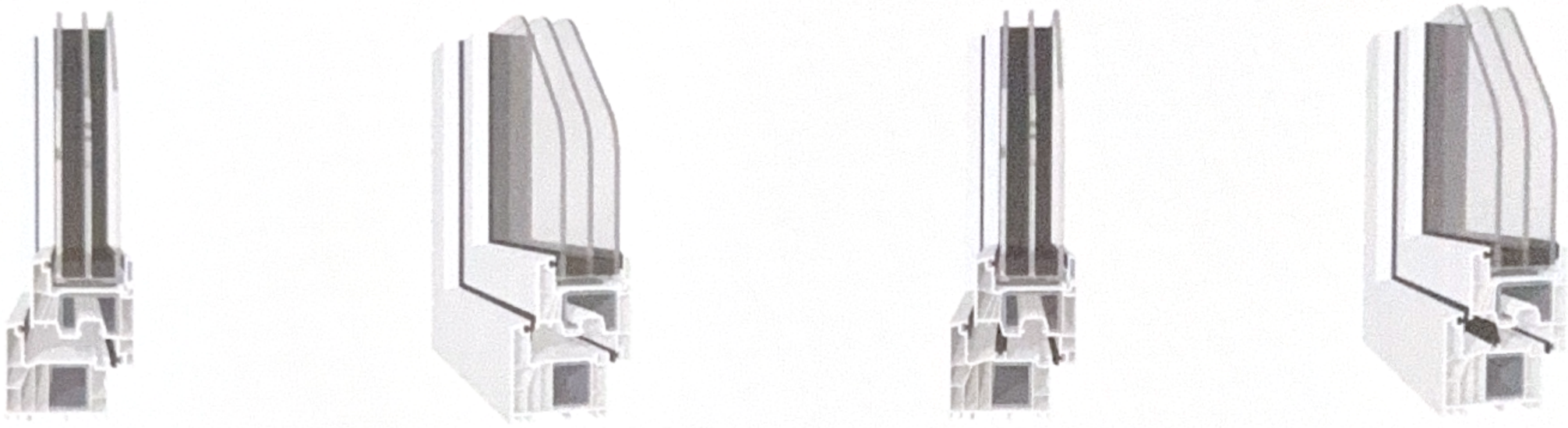

proEvolution 72

Puncte forte



Concepția inteligentă a profilelor pentru randament maxim: prețuri scăzute, performanțe tehnice înalte. Concepția tehnică integrată a design-ului armăturilor metalice, a blocatorilor și a baghetelor urmărește optimizarea stocurilor și a proceselor de producție pentru producătorii de ferestre.
Veți obține stocuri de materie primă mai mici și o creștere a productivității.



Înălțimea mică a combinației toc/cercevea permite o suprafață a sticlei mărită lăsând lumina să pătrundă în încăpere cu generozitate.



Sistemul are o amprentă ecologică minimală folosind la maxim PVC reciclat.

Depozit Central:
Șoseaua Olteniței, nr. 181 M
077160, Popești Leordeni, Jud. Ilfov
+40 21 256 11 31

Depozit Nord:
Bd. Regele Mihai I, nr. 44
430013, Baia Mare, Maramureș
+40 262 226 335

MEDIAPRESS
logistica ferestrelor

Date tehnice

SALAMANDER®

proEvolution 72

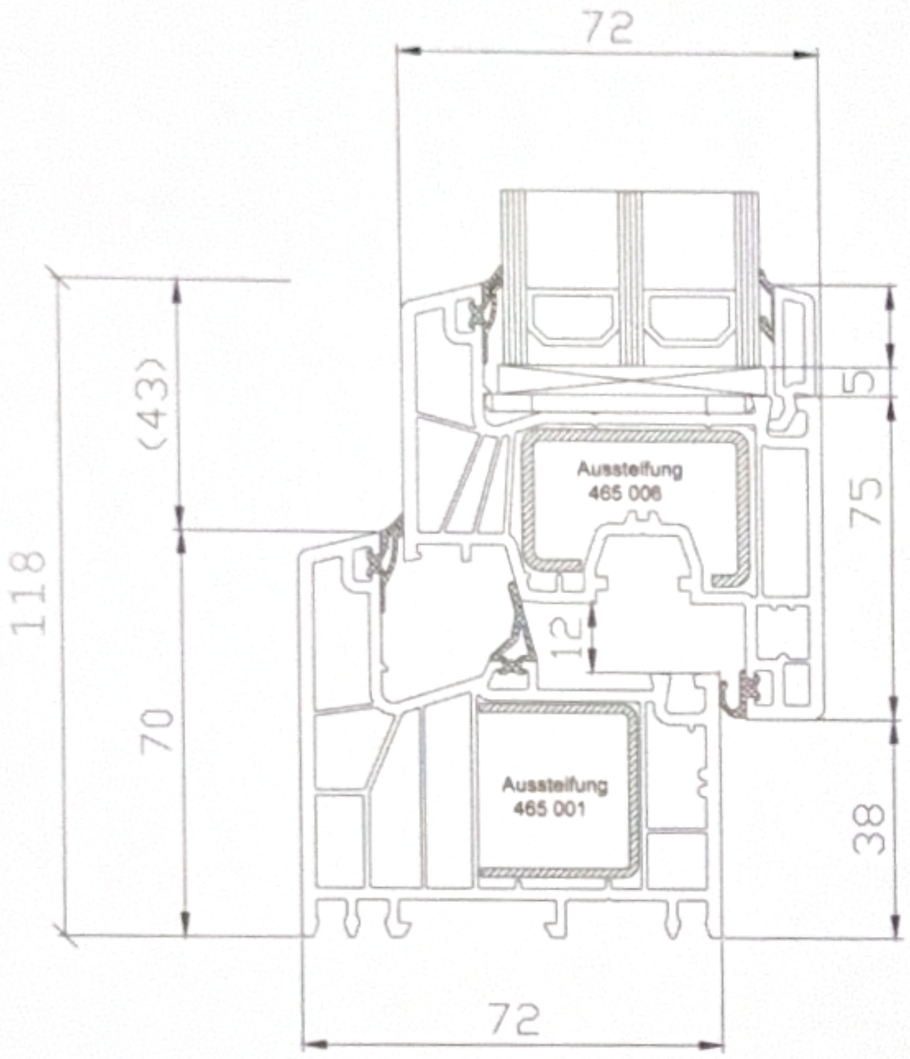

AD

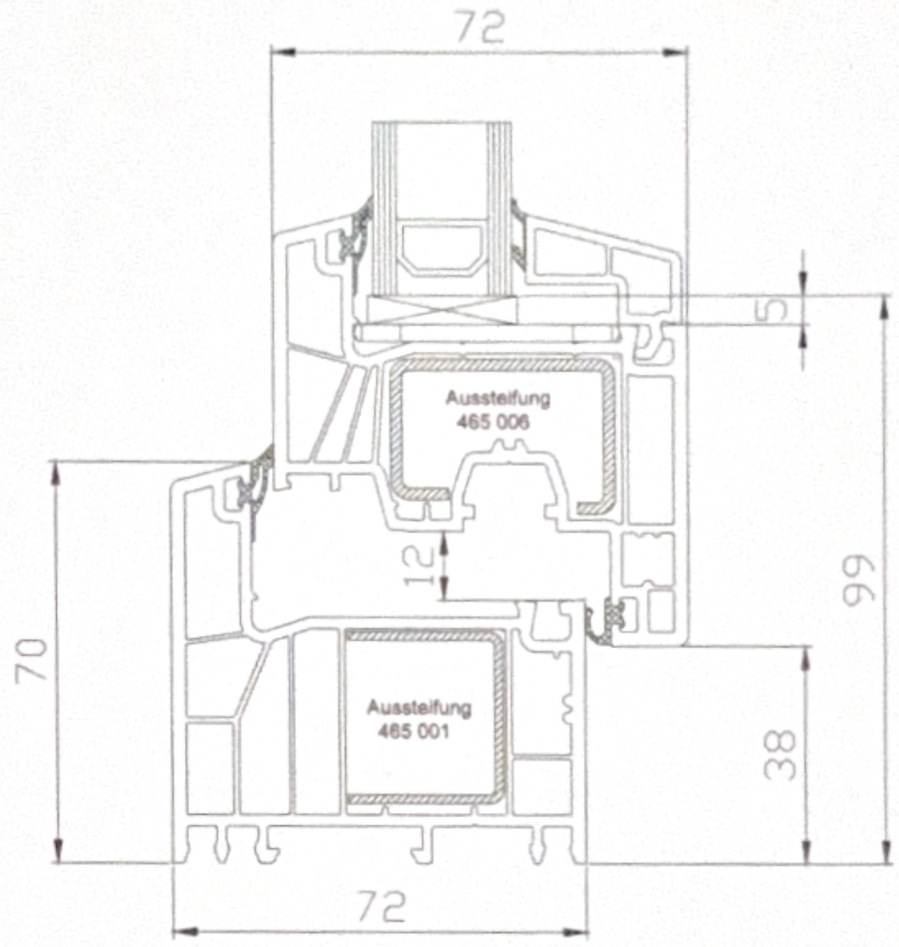

MD

Sistem	proEvolution 72
Design	Drept
Camere de izolare	5
Garnituri de etanșare	2 sau 3
Adâncime constructivă	72 mm
Grosime pachet sticlă	până la 44 mm
Greutate maximă canat	100 kg
Coeficient de izolare termică fereastră Uw	până la 0,83 W/(m²K)
Coeficient de izolare termică profil Uf	până la 1,1 W/(m²K)
Rezistență la efracție	până la RC 2
Reducere a zgomotului	până la 46 dB
Etanșeitate la ploaie torențială	până la clasa 9A
Rezistență la încărcare de vânt	clasa C5/B5
Ferestre	batante, oscilo-batante, oscilante
Uși	secundare, de balcon, oscilo-culisante
Profile speciale pentru renovare	Da
Profile speciale de cuplare pentru panouri mari	Da
Profile îmbinare unghiuri variabile	Da
Profile de acoperire din Al	Nu
Clasa de profile	B
Culoare corp	alb, caramel, maro, gri antracit

Cercevea batantă / oscilobatantă

465006-74

Diagramă de dimensiuni pentru armătură 465006, 2,0 mm - un singur canat

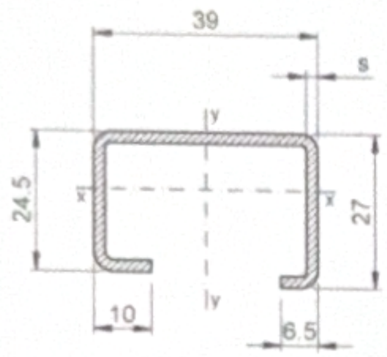

Utilizare la cercevea



721001

465006-74
grosime
2,0 mm
Ix = 1,64 cm⁴
Iy = 4,49 cm⁴

Tip fereastră 1.1 fereastră și ușă batantă/oscilobatantă



